广东省施工图数字化审查专用
出图 设计单位：中庚工程技术有限公司
2026年05月27日确认图纸
审图 机构名称：广东华悦建设工程技术有限公司
机构类别：一类 认定书编号：19077
业务范围：一类 房屋建筑（含超限高层）工程;一类 市政基础设施（给水、排水、道路、桥梁、隧道、公共交通、风景园林）工程
有效期至：2027年02月22日
2026年06月26日完成审查

一次回路	二次回路						
	泄漏.过载报警及复位	MCC柜手动	现场手动	自动	有电	泄漏.过载报警	泄漏保护

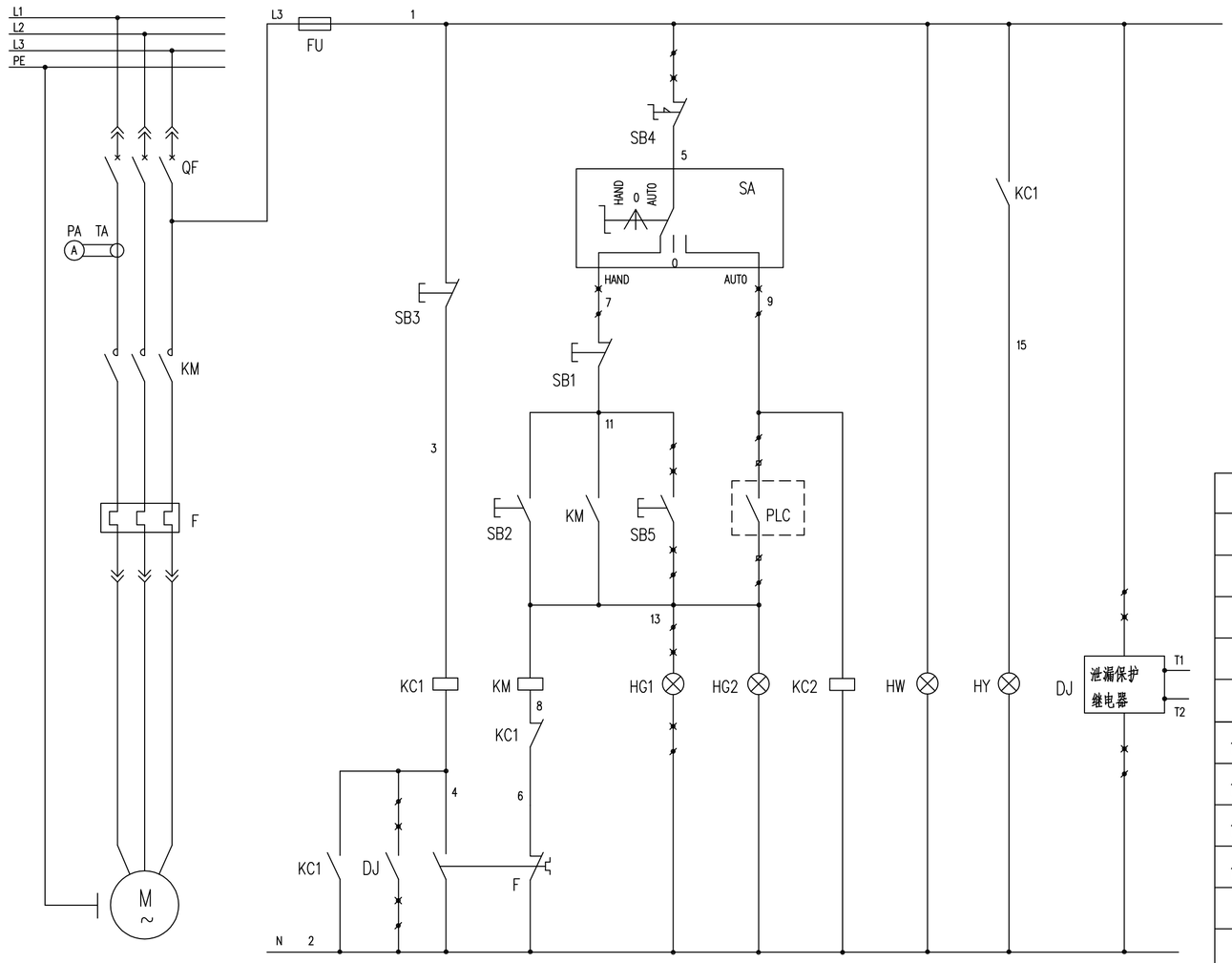

配电柜端子排接线图

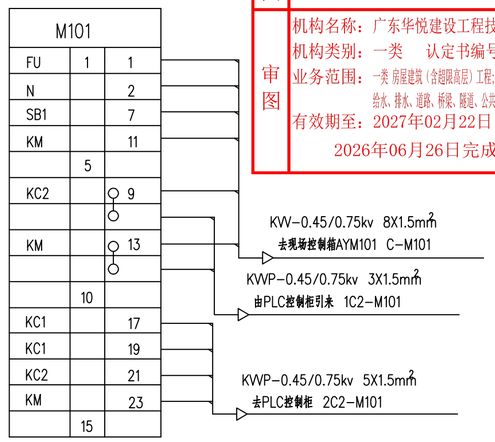

注：其它设备端子牌同上（设备编号作相应修改）

注：设备表中为单台电动机所需元件数量.

序号	符号	名称	型号及规格	单位	数量	备注
5	DJ	泄漏保护继电器		只	1	随设备配套
4	HG1	指示灯	AD11-16/41-6GZ ~220V	只	1	绿色 运行指示
3	SB5	按钮	LA38-11/203 ~220V	只	1	白色 起动
2	SB4	紧急按钮	LA38-11J ~220V	只	1	红色 停止
1	SA	三档开关	LA38-20X3 ~220V	只	1	三档自锁 统一钥匙
安装在现场控制箱(AY)上的元件						
13	SB3	按钮	LA38-11/203 ~220V	只	1	黄色 报警复位
12	SB2	按钮	LA38-11/203 ~220V	只	1	白色 起动
11	SB1	按钮	LA38-11/203 ~220V	只	1	黑色 停止
10	KC1~2	中间继电器	JX-14 ~220V	只	2	
9	HY	指示灯	AD11-16/41-6GZ ~220V	只	1	黄色 故障指示
8	HG2	指示灯	AD11-16/41-6GZ ~220V	只	1	绿色 运行指示
7	HW	指示灯	AD11-16/41-6GZ ~220V	只	1	白色 有电指示
6	FU	熔断器	RT14-20/6A	只	1	
5	PA	电流表		只	1	型号详见低压系统图
4	TA	电流互感器		只	1	
3	F	热继电器		只	1	
2	KM	交流接触器		只	1	
1	QF	低压断路器		只	1	
安装在开关柜/动力配电柜(AA***/AP***)上的元件						

设备一览表

PLC I/O点:

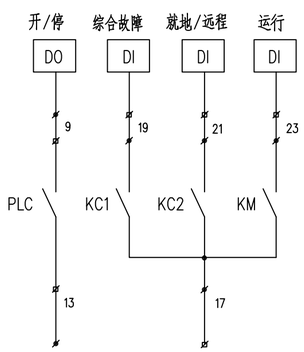

说明:

1. 开关柜部分
   现场控制箱部分
   PLC控制柜部分
2. 搅拌器设置泄漏保护,本原理图按220V的泄漏保护继电器设计,若为其它电压等级的继电器,线路需调整.
3. 如搅拌器保护器有多个报警信号，须在现场控制箱将多个信号合并为一个搅拌器综合报警信号DJ，并经搅拌器厂家确认

贵州省建设工程设计出图专用章
中庚工程技术有限公司
资质等级范围:市政行业乙级；建筑行业（人防工程、建筑工程）乙级；电力行业乙级；风景园林工程设计专项乙级。
资质证书编号:A352012222 有效期至:2027年07月27日

中庚工程技术有限公司 Zhonggeng Engineering Technology Co., Ltd	建设单位 CLIENT	广东韶关曲江经济开发区管理委员会	子项名称与图纸名称 SUB-PROJECT NAME & DRAWING TITLE	搅拌器控制原理图	项目代号 PROJECT NO.		比例 SCALE	详图		日期 DATE	2026.03	图号 DRAWING NO.	DQS-08
	项目名称 PROJECT NAME	白土新建污水处理厂应急池工程			项目阶段 DES. STAGE	施工图	项目负责人 DESIGN MANAGER	彭锋	彭锋	审定 APPROVED BY	张谦	校对 CHECKED BY	李现伟
					专业 DISCIPLINE	电气	专业负责人 DISCIPLINE GROUP	张谦	张谦	审核 REVIEWED BY	张钊	设计 DESIGNED BY	区世塑